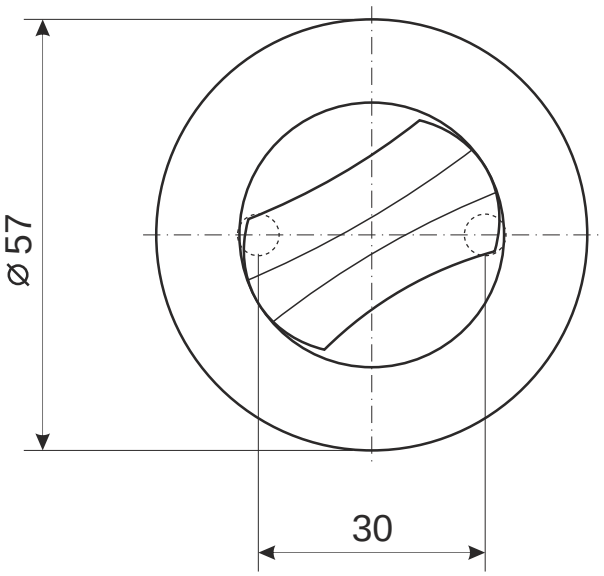

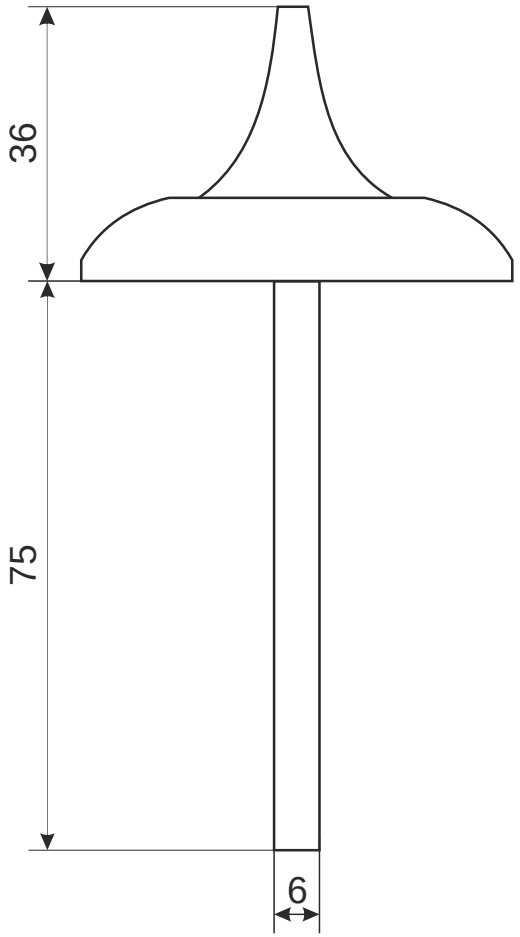

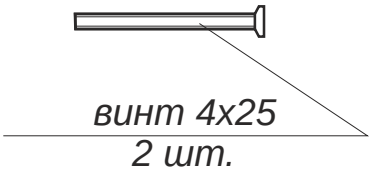

					Поворотник Apecs TT-0705-6		
						Лист 1	Листов 1