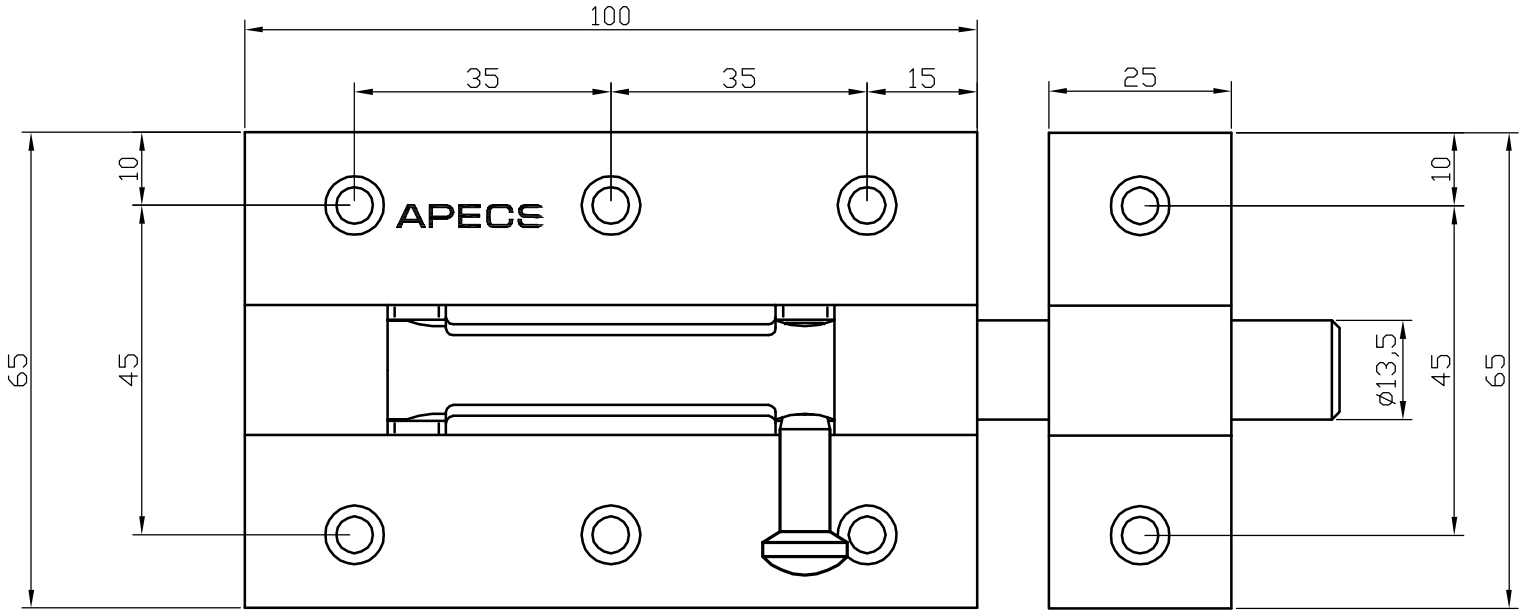

Шпингалет Apecs DB-02-100