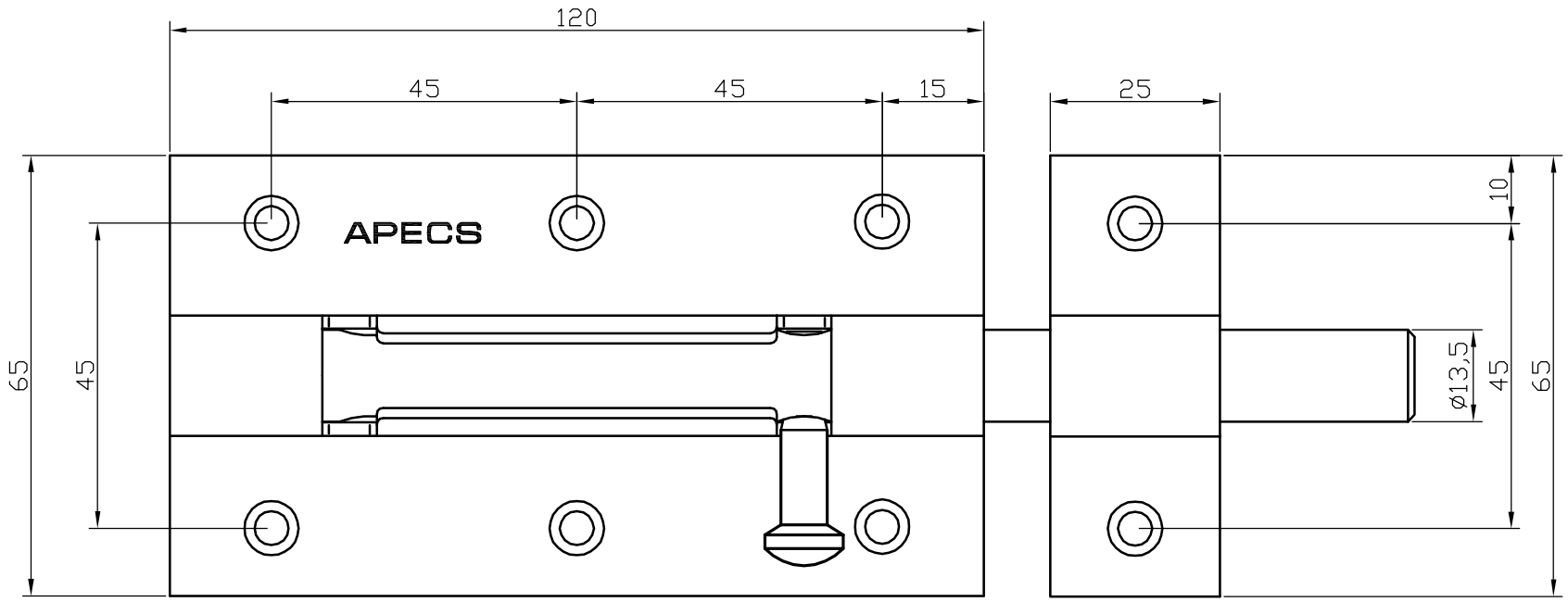

Шпингалет Apecs DB-02-120

Δ4