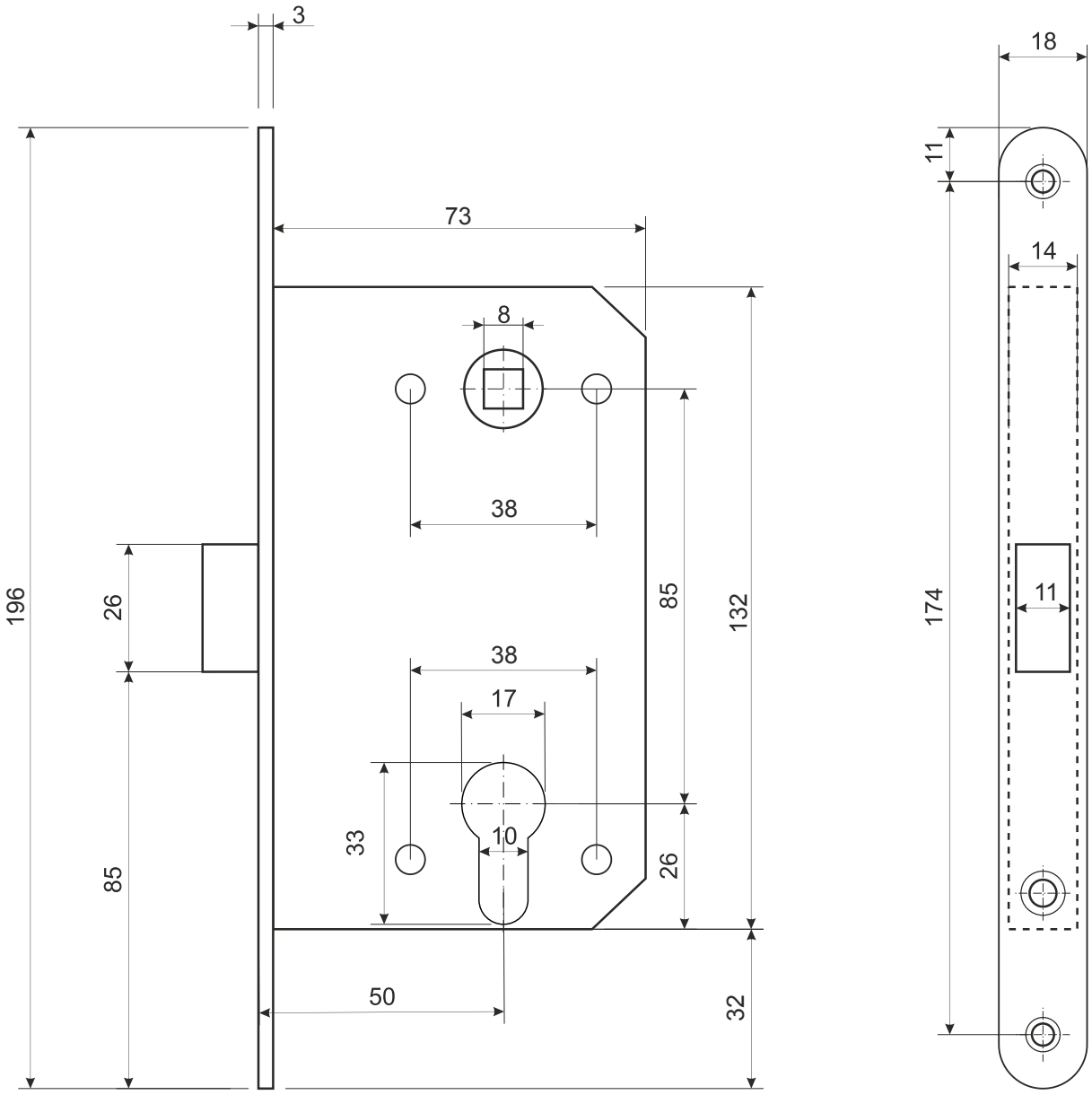

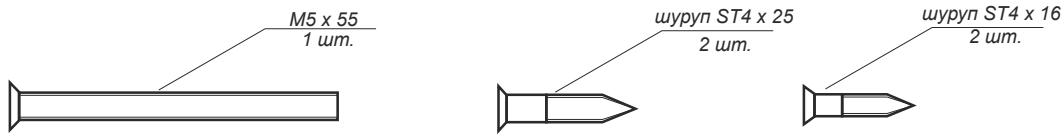

Винт крепления цилиндра

Замок врезной Avers 5300-MC	*Лист 1*	*Листов 2*

Ответная планка

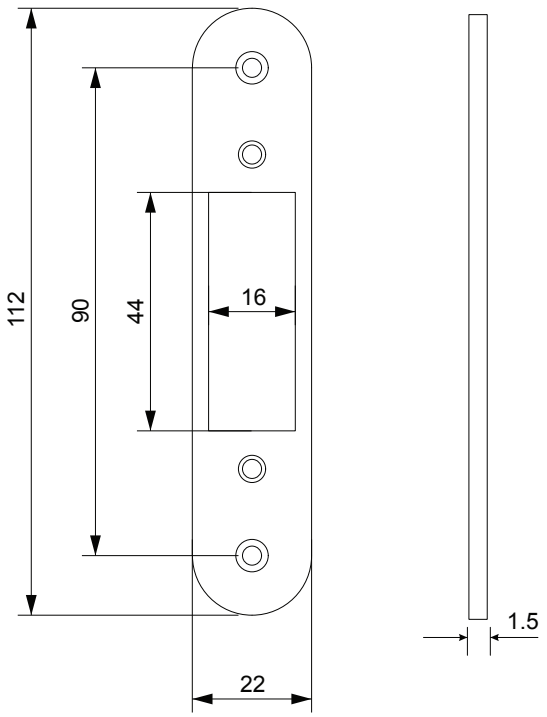

Пластиковая вставка под ответную планку

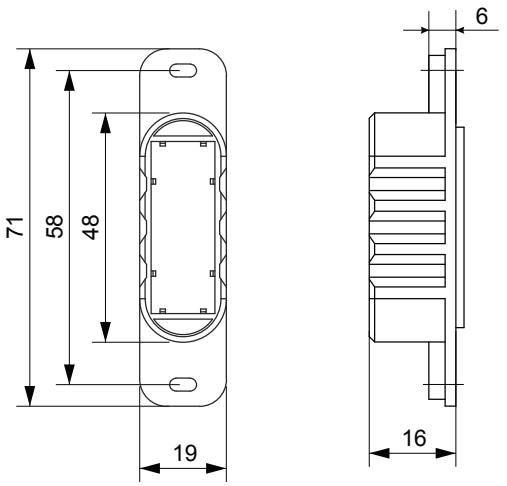

				Замок врезной Avers 5300-MC		
					Лист 2	*Листов 2*