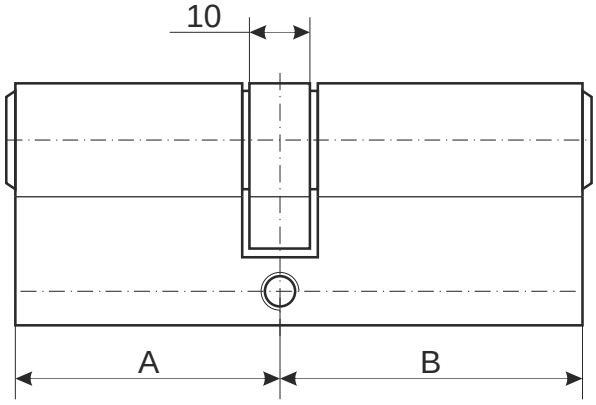

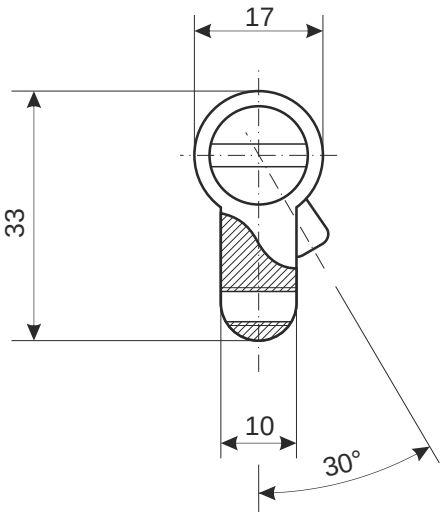

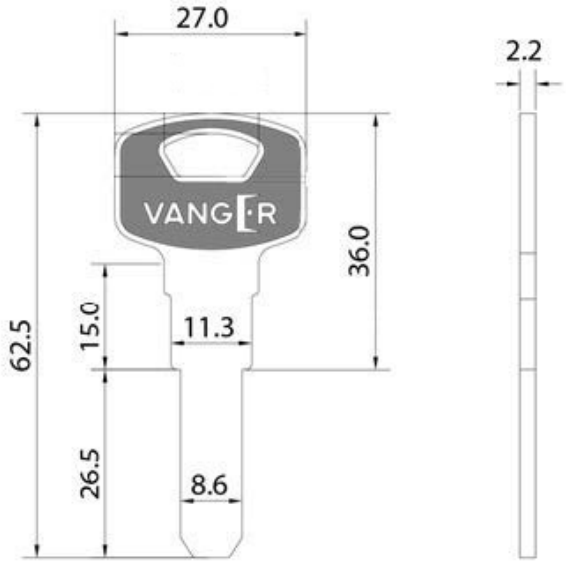

Номенклатура	Размеры (AxB)	Номенклатура	Размеры (AxB)
IM-70	35x35	IM-90	45x45
IM-70(30/40)	30x40	IM-90(35/55)	35x55
IM-80	40x40	IM-90(40/50)	40x50
IM-80(35/45)	35/45		

Цилиндровый механизм
Vanger IM

Лист 1 | *Листов 1*